LES COTES TOLERANCEES DOIVENT ETRE CONTROLEES

COUPE LATERALE

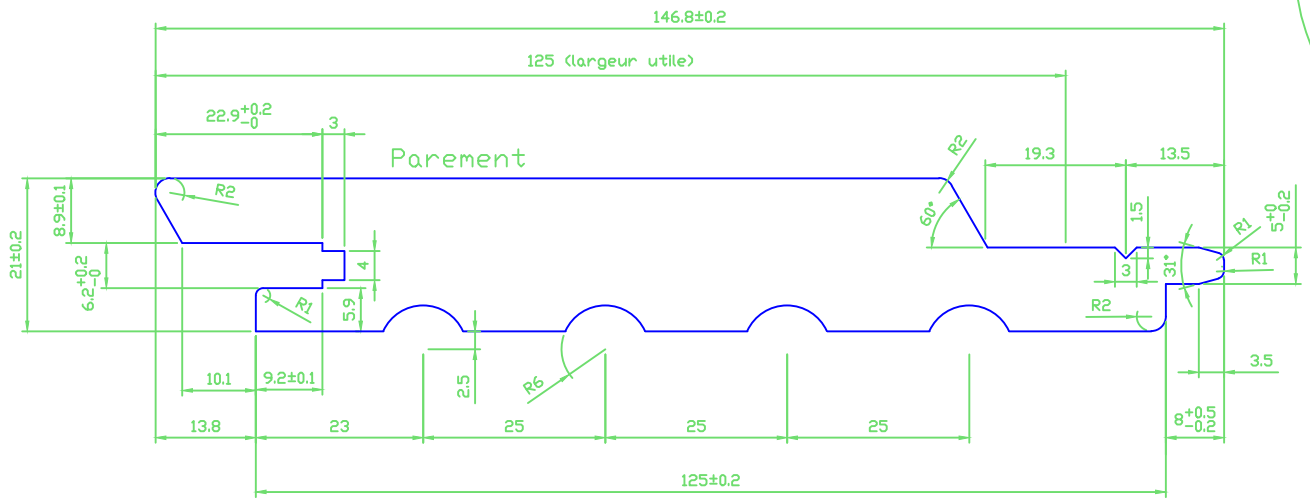

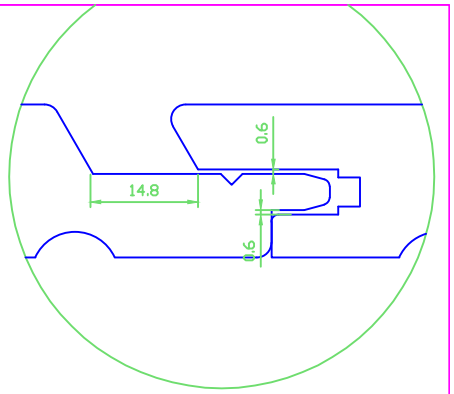

COUPE DE LONG

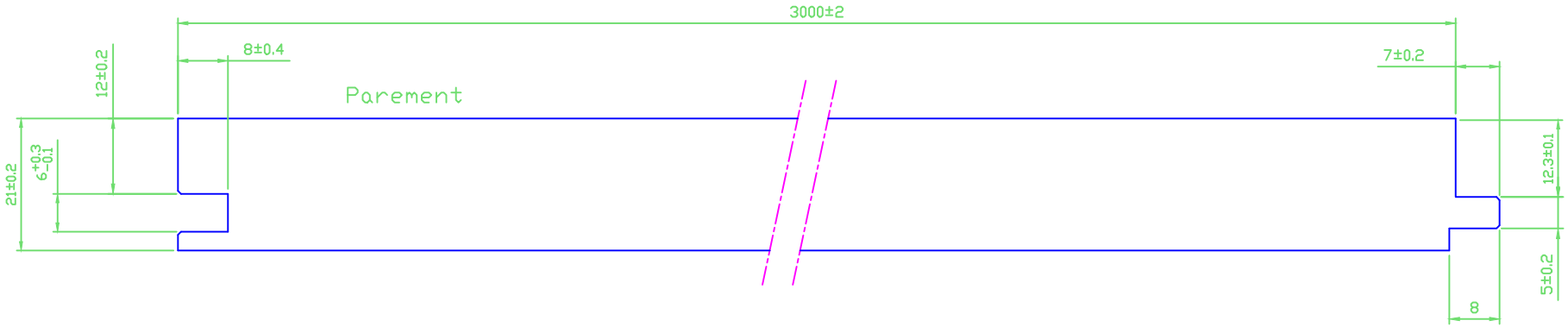

PLAN0609-03	Bardage ULTIMA Pin 3000x125x21mm	FP BOIS	15/05/14